POZDĹŽNY REZ A-A

1 : 50

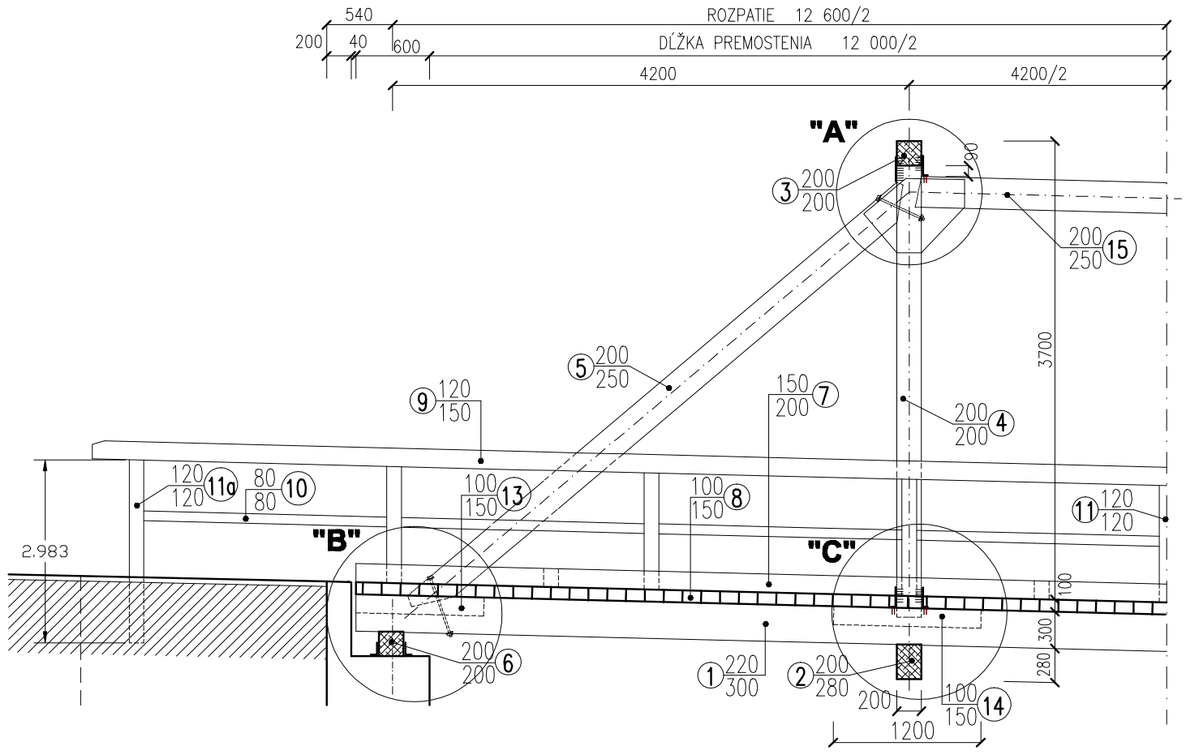

PRIEČNY REZ B-B

1 : 50

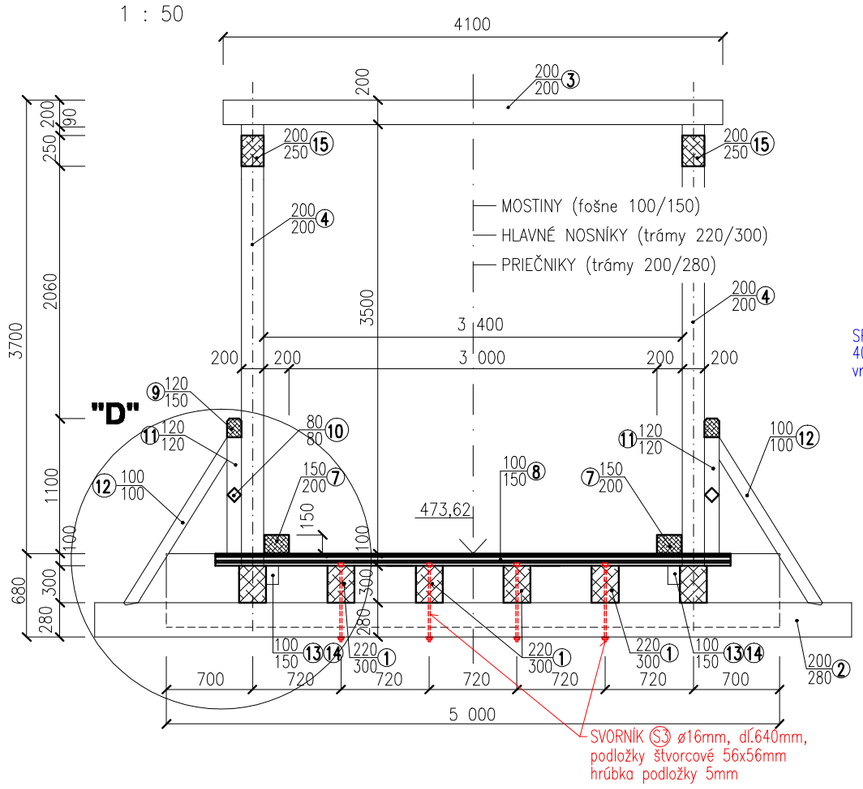

DETAIL "D"

1 : 25

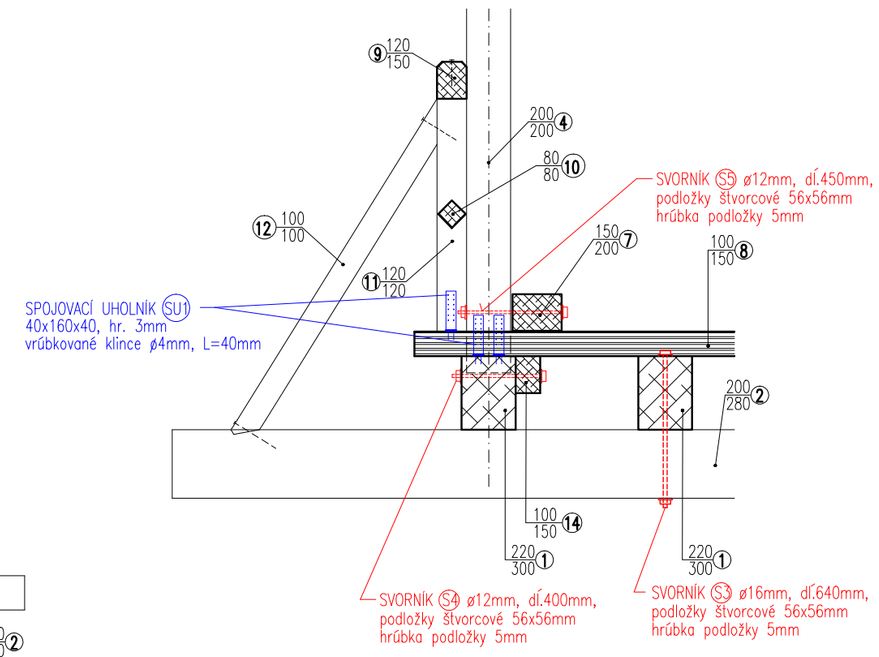

PODÔRYS

1 : 50

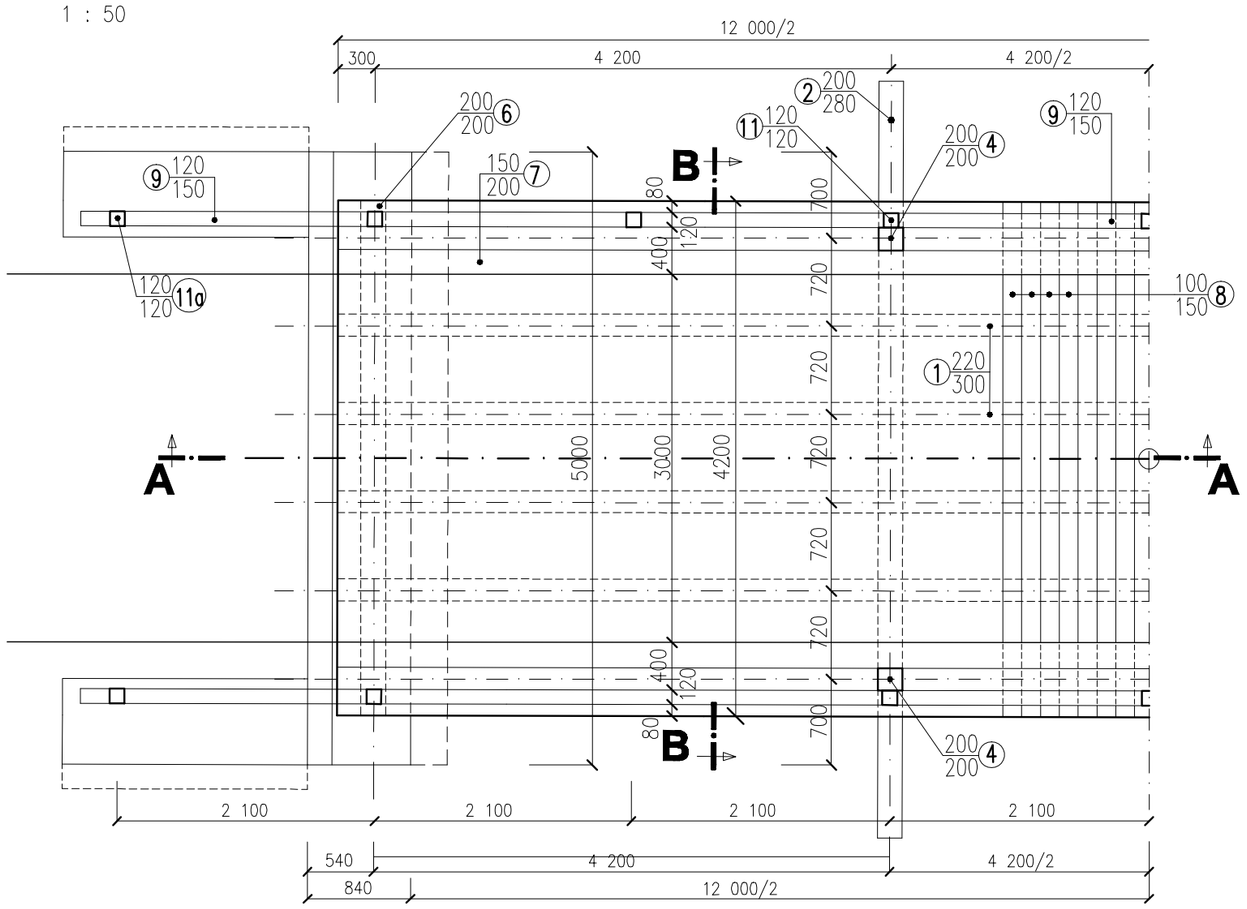

VÝKAZ DREVENÝCH PRVKOV LÁVKY

POL. Č.	ROZMERY – POPIS (mm)	POČET (ks)	POZNÁMKY (spojovací materiál)
1	220/300–13 200 – hlavné nosníky	6	pol.č.13, č.14–svorníky S4–12ks
2	200/280–6 150 – priečniky	2	pol.č.1–svorníky S3–8ks
3	200/200–4 100 – priečne vešadlo	2	perforovaná platňa–4ks, spoj. uholník–4ks
4	200/200–3 700 – stojiny	4	spojovací uholník–8ks
5	200/250–5 300 – vešadlo	4	svorníky S1–4ks, S2–4ks, styč. plech–8ks
6	200/200–4 200 – pomurnica	2	uholníkova spojka US1–12ks
7	150/200–13 200 – odrazný trám	2	svorníky S5–8ks,
8	100/150–4 200 – mostiny	88	vruty do dreva ø10 x 160
9	120/150–17 540 – zábradlie (horné madlo)	2	vruty do dreva ø10 x 180
10	80/80–2 160 – zábradlie	16	zapustenie kolmé, klince
11	120/120–950 – zábradlie (stlpíky)	14	spojovací uholník–28ks
11a	120/120–1 500 – zábradlie (stlpíky)	4	
12	100/100–1 600 – zábradlie (vzpery)	4	zapustenie šikmočelné, klince
13	100/150–1 000	4	svorníky S4–8ks,
14	100/150–1 200	4	svorníky S4–8ks,
15	200/250–4 200 – pozdĺžne vešadlo	2	spojovací uholník–8ks, styčníkový plech–8ks

DREVINA: smrek
DOVOLENÁ VLHKOSŤ DREVA: max. 15%
TRIEDA DREVA: C22

VÝKAZ SPOJOVACIEHO MATERIÁLU

POPIS – ROZMERY (mm)	POČET (ks)	POZNÁMKY (spojané drevené prvky)
S1–svorníky ø16–525, podložky 56x56mm, hr.5mm	4	pol. č. 5, pol. č. 1
S2–svorníky ø16–425, podložky 56x56mm, hr.5mm	4	pol. č. 5, pol. č. 4
S3–svorníky ø16–640, podložky 56x56mm, hr.5mm	8	pol. č. 1, pol. č. 2
S4–svorníky ø12–400, podložky 56x56mm, hr.5mm	16	pol. č. 1, 13, 14
S5–svorníky ø12–450, podložky 56x56mm, hr.5mm	8	pol. č. 7, 5, 4
SU1–spojovací uholník, 40x160x40mm, hr.3mm	52	pol. č. 1, 4, 8, 11, 15
US1–uhlová spojka, 135x65mm, vruty ø10mm, L=60	12	pol. č. 6, uložný prah opory
Vruty do dreva ø10 x 160	528	pol. č. 1, pol. č. 8
Vruty do dreva ø10 x 180	18	pol. č. 9, 11, 11a
Perforovaná platňa 200100mm, hr.2mm	4	pol. č. 3, pol. č. 4
Styčníkový plech hr. 2mm	8	pol. č. 4, 5, 15
Vrubkované klince ø 4mm, L=40mm	1kg	
Stavebné klince ø 3,3mm, L=160mm	1kg	

DETAIL "A"

1 : 25

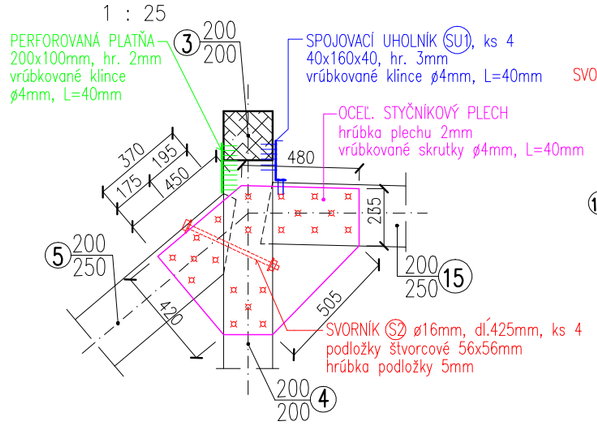

DETAIL "B"

1 : 25

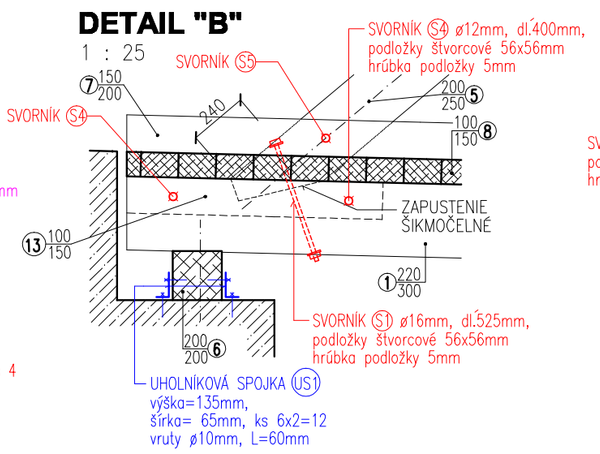

DETAIL "C"

1 : 25

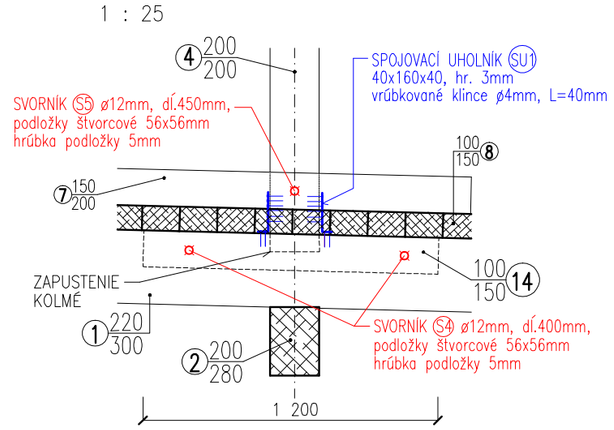

SO 02

Autorizoval:
Ing. Andrej Jackanin, aut.ing.
reg.č.SKSI: 1678*Z*2.1
Švábska 43, 080 05 Prešov
e-mail: mrijajackanin@yahoo.com

Hlavný riešitel	Ing. Andrej Jackanin
Spracovatel SO	MRIJA s.r.o., Raymanova 2766/9, 080 01 Prešov
Obstarávatel PD	Obec ČIRČ, Obecný úrad Čirč
Okres	Stará Ľubovňa
Kraj	PREŠOVSKÝ

MRIJA s.r.o.
Raymanova 2766/9
080 01 PREŠOV

Stavba: **CYKLISTICKÁ CESTIČKA EV 11 - ČIRČ - HRANIČNÝ PRIECHOD**

Miesto stavby: **k.ú. Čirč**

Objekt: **SO 02 LÁVKA**

Príloha: **VÝKRES NOSNEJ KONŠTRUKCIE**

Stupeň PD	DSP, DRS
Dátum	05.2020
Formát	A4
Zák.číslo	164/20
Mierka	1 : 50 1 : 25
Číslo pr.	6